PONZI®
INGRESSI AUTOMATICI

CURVED

porte scorrevoli lineari

ingressi curvilinei scorrevoli automatici

RONDINA

SEMICIRCOLARE CONCAVA O CONVESSA

Le porte scorrevoli curve automatiche PONZI sono realizzate in varie tipologie denominate: Rondina a forma semicircolare, Ronda a forma circolare, Arco Ribassato a settore di circonferenza ed Elypsa con due elementi abbinati a forma ovale. La loro composizione consente di realizzare architetture di ingressi di grande pregio ed effetto estetico particolare. La tecnologia unica ed innovativa del meccanismo permette di costruire le porte automatiche curve con una movimentazione di alta qualità. La gamma dimensionale della Rondina parte da un diametro di mm 1800 fino a mm 3600. Le realizzazioni possono essere in diversi materiali: standard in alluminio nelle tinte RAL, con rivestimenti speciali mediante lamiere sagomate di acciaio inox, corten, ottone e bronzo. I vetri curvi standard di sicurezza sono con spessore da mm 8/9 e con pvb da mm 0,76. L'utilizzo di queste porte speciali si inserisce in un contesto dove l'ingresso è protagonista, dovendo valorizzare l'ambiente e sono pertanto indicate nelle strutture ricettive, alberghi, ristoranti e nel settore direzionale come uffici privati e pubblici, sedi aziendali, istituti di credito nonchè negozi e show room. Il movimento della porta è particolarmente silenzioso ed affidabile nel tempo, i profilati PONZI a sezione ridotta utilizzati sono completi di relative guarnizioni di tenuta, il tutto costruito con procedure di qualità ed in conformità alle vigenti Direttiva Europea Macchine EN 16005.

Rondina - Rivestimento in acciaio inox

Rondina - Applicazione concava, settore alberghiero

Rondina - Grandi dimensioni, settore ristorazione

Rondina - Con profilati a sezione ridotta mm 20, finitura verniciata

Rondina - Finitura anodizzata oro brillantato

Rondina - Ingresso diametro ridotto

RONDINA - RONDA

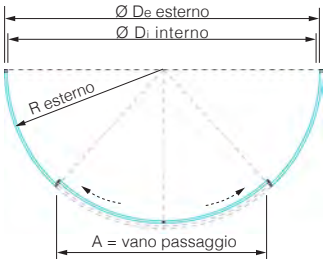

SEZIONE ORIZZONTALE

profilati sezione mm 20/30

ANTE RONDINA E ARCO RIBASSATO

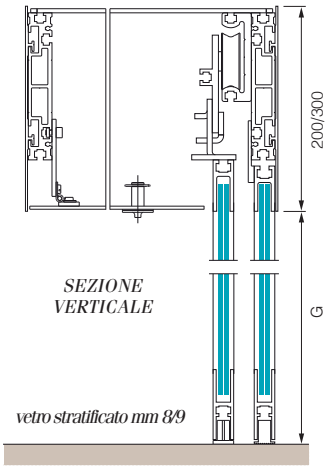

SEZIONE VERTICALE

vetro stratificato mm 8/9

Apertura A passaggio netto ottenibile in funzione del diametro esterno espresso in mm.

Ø De	A
Diametro	Passaggio
1800	1150
2000	1280
2200	1420
2400	1550
2600	1690
2800	1830
3000	1960
3200	2100
3400	2240
3600	2360

LEGENDA

Ø De = diametro esterno
Ø Di = diametro interno
A = vano passaggio
G = altezza passaggio (massimo 3000 mm)

Rondina - Bussola con porta scorrevole PONZI

DIAMETRI STANDARD DISPONIBILI

ARCO RIBASSATO

PORTA AUTOMATICA CURVA A RAGGIO VARIABILE

Le porte curve ad arco di circonferenza PONZI Arco Ribassato sono realizzate con raggio variabile, quindi la loro curvatura presenta una diversa profondità. Sono costruite con profilati in alluminio e sezioni da mm 20 oppure mm 30, in funzione delle dimensioni e delle scelte architettoniche. Il cappello dell'Arco Ribassato, come quello della Rondina, può essere fornito con un celino di copertura ed è formato da un solo cassonetto curvo contenente l'automatismo profondo mm 320. É possibile però inserire come optional un celino di copertura ed eventuali faretti, a seconda della necessità e del raggio di copertura della porta. La struttura del cappello nella sua parte superiore, per un corretto fissaggio, deve essere ancorata al fabbricato o ad una sottostruttura portante appositamente realizzata, secondo le indicazioni tecniche. Il sistema di guarnizioni a tenuta completa la finitura ed assicura una buona resistenza all'aria. Possono essere realizzate bussole con due porte automatiche Arco Ribassato allineate su una stessa vetrata oppure costruire una doppia entrata variando il raggio di una delle due porte automatiche. Ogni porta viene assemblata, collaudata e testata in stabilimento prima di essere installata. Esperti tecnici della PONZI effettuano il controllo qualità, la posa, il corretto allacciamento e il collaudo, fino a garantire la durata con la dovuta manutenzione.

Arco Ribassato - Finitura in acciaio inox e zerbino tecnico PONZI

Arco Ribassato - Concavo con profilati ante sezioni slim da 20 mm

Arco Ribassato - Bussola con porta scorrevole

Arco Ribassato - Convesso con sistema di guarnizioni isolanti

Arco Ribassato - Ante mobili intelaiate e fissi vetrati

ARCO RIBASSATO

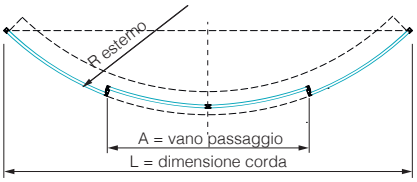

SEZIONE ORIZZONTALE

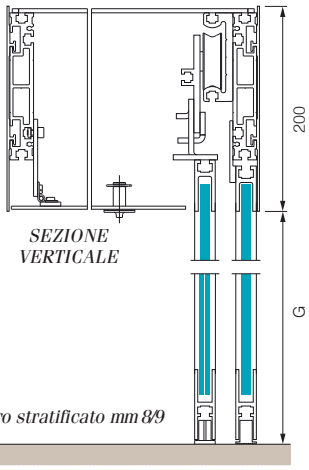

SEZIONE VERTICALE

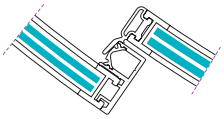

profilati da mm 20/30

NODO ANTE SCORREVOLI - FISSE

vetro stratificato mm 8/9

Arco Ribassato TOS - Completo di dispositivo antipancio TOS

RID - TOS

DISPOSITIVI ANTIPANICO OPZIONALI PER USCITE DI SICUREZZA

Le porte scorrevoli curve automatiche PONZI Rondina e Arco Ribassato possono essere fornite come opzione con dispositivo antipanico idoneo per la specifica installazione su via di fuga e/o uscita di sicurezza. I dispositivi disponibili sono di tipo TOS e RID. Il dispositivo meccanico T.O.S. (Total Opening System) consente lo sfondamento manuale delle ante verso l'esterno a spinta, anche durante il normale funzionamento scorrevole e ne permette la loro raccolta verso il fine corsa, liberando il passaggio. Il sistema RID Ridondante risponde alla normativa europea EN 16005 in tema di sicurezza in uso ed affida l'apertura del vano all'automatismo, operando in modo che le ante in caso di pericolo si aprano e venga in questo modo assicurata la via di esodo. Le ante in emergenza si spalancano permettendo così la fuga delle persone. Il dispositivo RID si può utilizzare quando non è possibile spalancare le ante a battente ed il dispositivo TOS può generare pericolo, durante lo sfondamento delle ante, per il transito ed il passaggio di persone nelle aree limitrofe. Il sistema TOS si utilizza con appositi profilati con sezione da mm 50 mentre l'automazione RID "ridondante" si abbina facilmente a tutta la serie dei profilati PONZI da mm 20 e mm 30 e con ante di solo vetro. Le dimensioni standard del TOS sono di passaggio netto in uso normale da mm 1380 e in uso U.S. 2640 mm, con altezza da 2200 fino a mm 2500.

Ronda - RID "ridondante" simulazione apertura antipanico

Arco Ribassato - TOS in antipanico con ante sfondate manualmente verso l'esterno

Arco Ribassato - RID abbinato a profili ridotti da 20 mm

Arco Ribassato - TOS in sfondamento integrale delle ante

CARATTERISTICHE TECNICHE ARCO RIBASSATO STANDARD DISPOSITIVO ANTIPANICO TOS

Uscita di sicurezza: U.S. 2640 mm
Larghezza passaggio libero:
A = 1380 mm.
Altezza passaggio libero:
G max. 2305 mm.
Lunghezza del meccanismo:
a seconda del raggio utilizzato.
Altezza del meccanismo: 220 mm.
Profondità del meccanismo: 320 mm.

Certificato test di prova, omologazione antipanico TOS idoneo per uscite di sicurezza

SICUREZZA ANTIPANICO · PERSONALIZZAZIONE

RONDA

BUSSOLA CIRCOLARE

La creazione di una bussola di ingresso cilindrica può essere realizzata con il modello Ronda, abbinando in coppia il modello Rondina di identico diametro. Questa soluzione agevola il passaggio di persone, carrelli e del bagaglio a mano, di merci ingombranti, eliminando così le barriere architettoniche. La forma circolare e trasparente, il perfetto funzionamento e la sua silenziosità, ne fanno una bussola di ingresso di design, che crea un'entrata di prestigio. Può essere inserita in ogni tipologia di edificio: uffici direzionali, sedi aziendali, hotel, aeroporti, ecc.

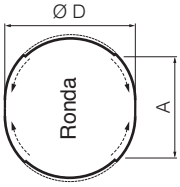

Ronda - Cappello con altezza speciale, sede aziendale

Ronda - Profilati rivestiti in acciaio inox spazzolato, ingresso ufficio pubblico

ELYPSA

BUSSOLA OVALE

Altra versione possibile è la realizzazione di una bussola ovale per ingressi di prestigio, composta da due porte curve automatiche PONZI Rondina o Arco Ribassato e da pareti di collegamento. Il percorso così creato è lineare e permette agli utenti un transito scorrevole senza impedimenti. Gli ingressi si aprono e si chiudono successivamente uno all'altro, anche mediante consenso o controllo accessi, riducendo le correnti d'aria. Il serramento di collegamento può essere vetrato o pannellato, il raggio della porta può essere variabile e realizzato su richiesta del cliente.

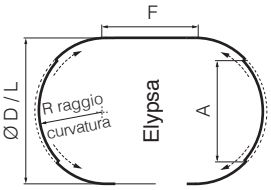

Elypsa - N° 2 Rondine unite da pareti vetrate

Elypsa - N° 2 Archi Ribassati, soluzione di prestigio, con profilati rivestiti in acciaio inox spazzolato

OUT DOORS

SOLUZIONI “CUSTOM MADE”

Le BUSSOLE COMPOSITE sono realizzate con porta automatica Rondina e/o Arco Ribassato a settore di circonferenza variabile. Vasta è la gamma tipologica che è possibile ottenere, abbinando tra di loro porte curve e lineari, valorizzando in questo modo l’architettura dell’edificio. Oltre alle bussole Ronda ed Elypsa è possibile combinare anche due Archi Ribassati variandone la corda, senza utilizzare elementi vetrati di collegamento. In uso frequente sono anche le bussole dotate di dispositivi antipanico: TOS a sfondamento manuale verso l’esterno oppure RID con automazione Ridondante. Le porte Curved sono disponibili in diverse finiture: alluminio verniciato, brillantato, anodizzato o rivestito in acciaio inox, ottone e bronzo.

Hotel - Bussola AR: Archi Ribassati abbinati inseriti in ampi spazi vetrati

Airport - Bussola doppio Arco Ribassato, traffico passeggeri e bagagli

Hotel - Arco Ribassato TOS in acciaio inox lucido

Hotel - Bussola Arco Ribassato RID Ridondante

Luxury Shop - Bussola finitura rame

Hotel - Bussola Arco Ribassato e porta lineare

COMPOSIZIONE BUSSOLE

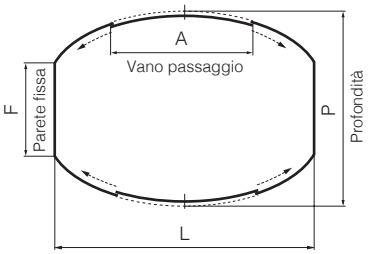

Doppio Arco Ribassato

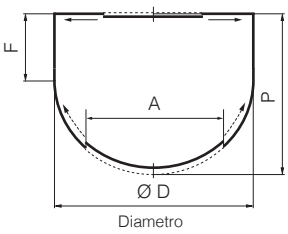

Rondina + lineare scorrevole

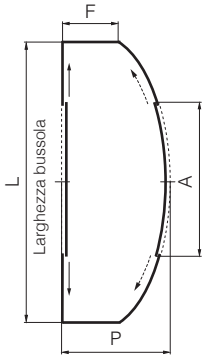

Arco Ribassato + lineare scorrevole

PONZI®
INGRESSI AUTOMATICI

sede: bagnara di romagna
viale gramsci 26/a · 48031 bagnara · ra · Italy
tel 0545 76009 · info@ponzi.eu

milano
via calvino 7 · 20017 rho · mi
tel 02 8394231 · ponzi.milano@ponzi.eu

pescara • lecce
via a. moro 6 · 65015 montesilvano · pe
tel 085 4483020 · ponzi.pescara@ponzi.eu

roma
via salaria 1378 · 00138 roma
tel 06 88566005 · ponzi.roma@ponzi.eu

PONZI3

www.ponzi.eu | info@ponzi.eu